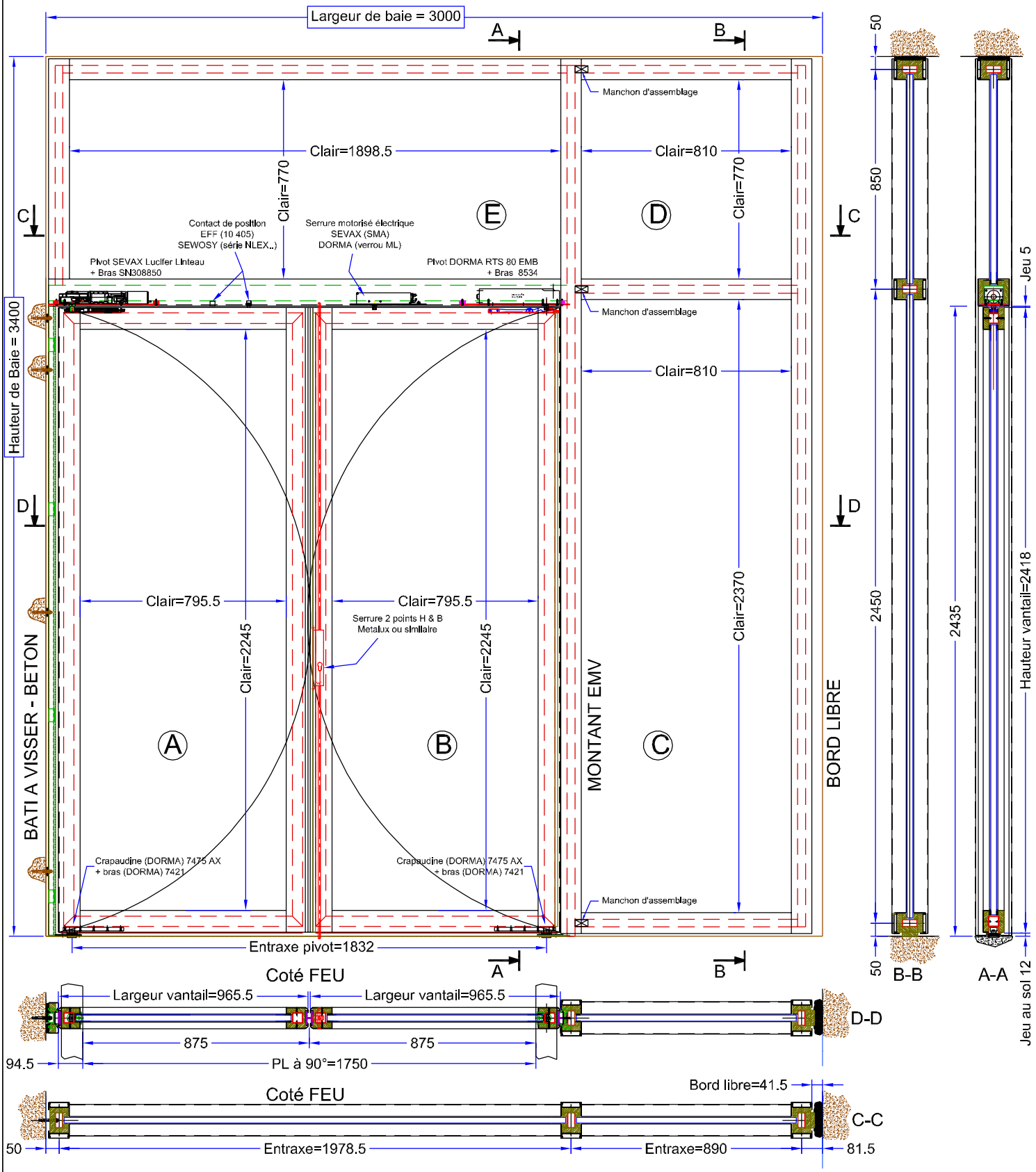

boullet PORTES COUPE-FEU	"Les marches de l'Oise" bâtiment "Athènes" BP 30 019 - 60104 Creil Cedex 01 Tèl. : 03.44.64.98.98 - Fax : 03.44.64.98.99 Email : contact@boullet.fr	Elévation Montage d'essai PVV Linteau T114	n° plan : B758 / Ind : 0 Date : 23-02-11 / Echelle : / PV : 11-V-228 Dessinateur : A. TROSLARD

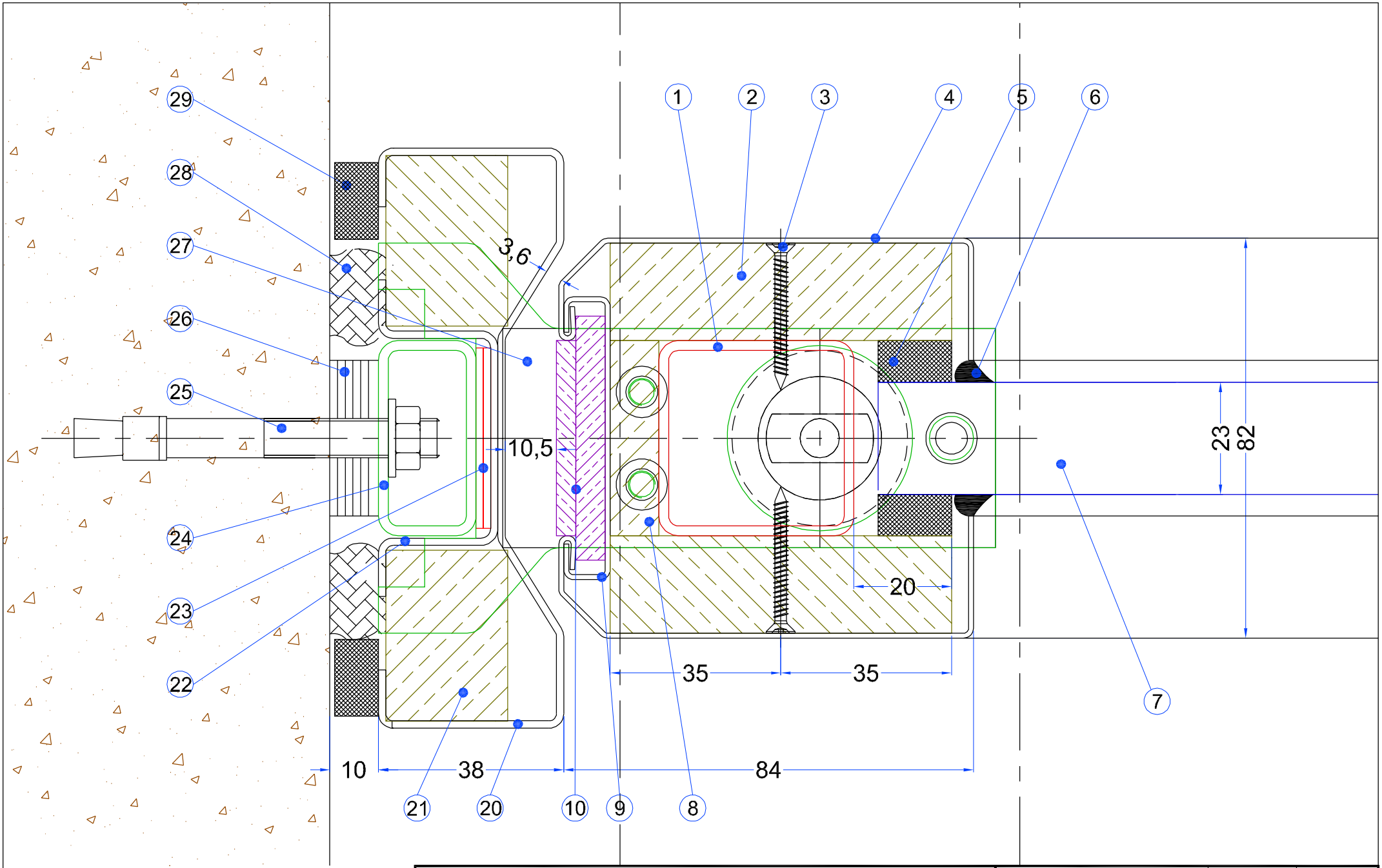

boullet
PORTES COUPE-FEU

"Les marches de l'Oise"
bâtiment "Athènes"
BP 30 019 - 60104 Creil Cedex 01
Tèl. : 03.44.64.98.98 - Fax : 03.44.64.98.99
Email : contact@boullet.fr

Détail 1
Coupe sur Bâti à visser

PVV Linteau T114

n° plan : B758	Ind : 0
Date : 23-02-11	Echelle : 1:1
PV : 11-V-228	
Dessinateur : A. TROSLARD	

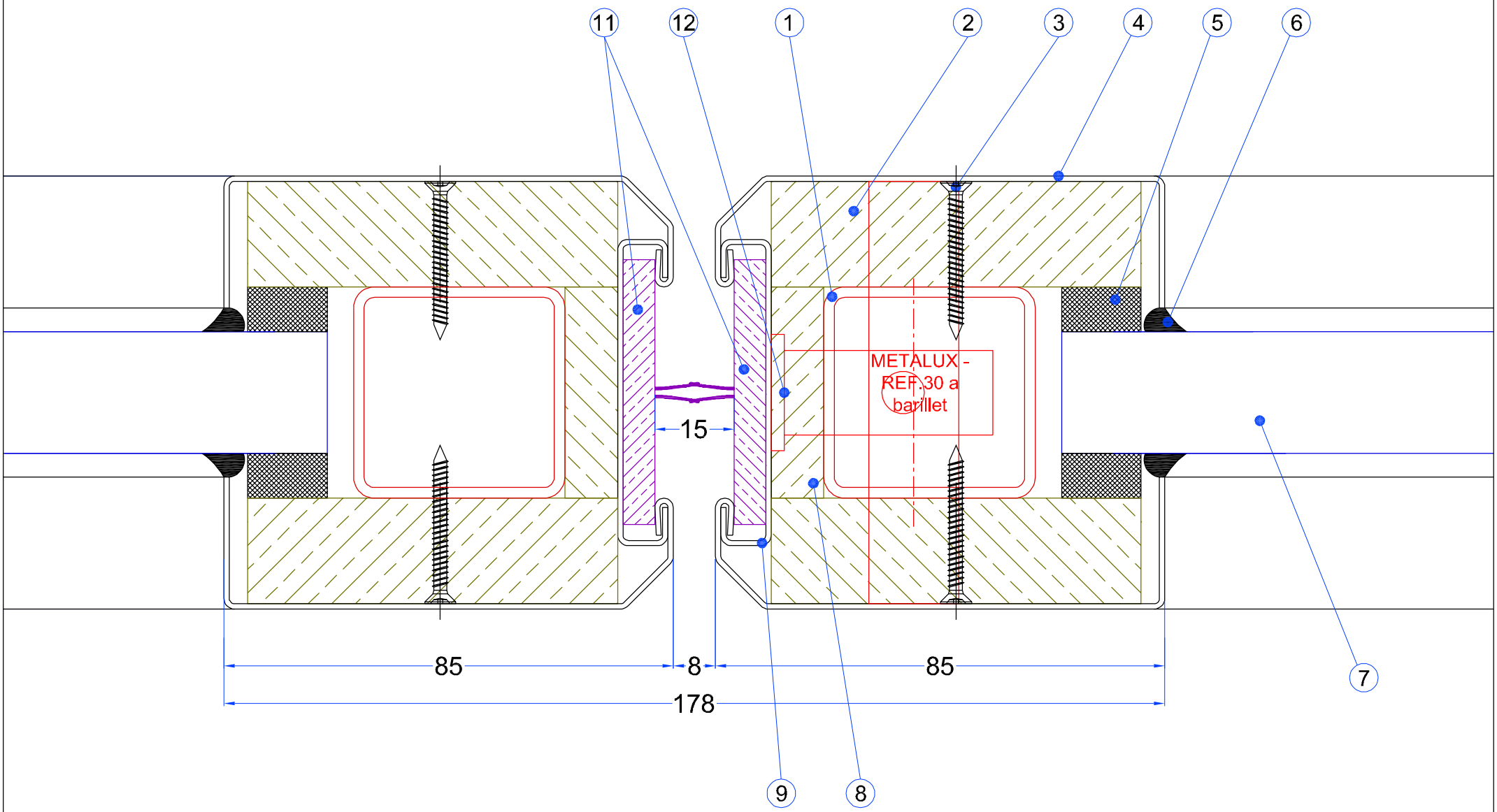

boullet
PORTES COUPE-FEU

"Les marches de l'Oise"
bâtiment "Athènes"
BP 30 019 - 60104 Creil Cedex 01
Tèl. : 03.44.64.98.98 - Fax : 03.44.64.98.99
Email : contact@boullet.fr

Détail 2
Coupe sur battement

PVV Linteau T114

n° plan : B758	Ind : 0
Date : 23-02-11	Echelle : 1:1
PV : 11-V-228	
Dessinateur : A. TROSLARD	

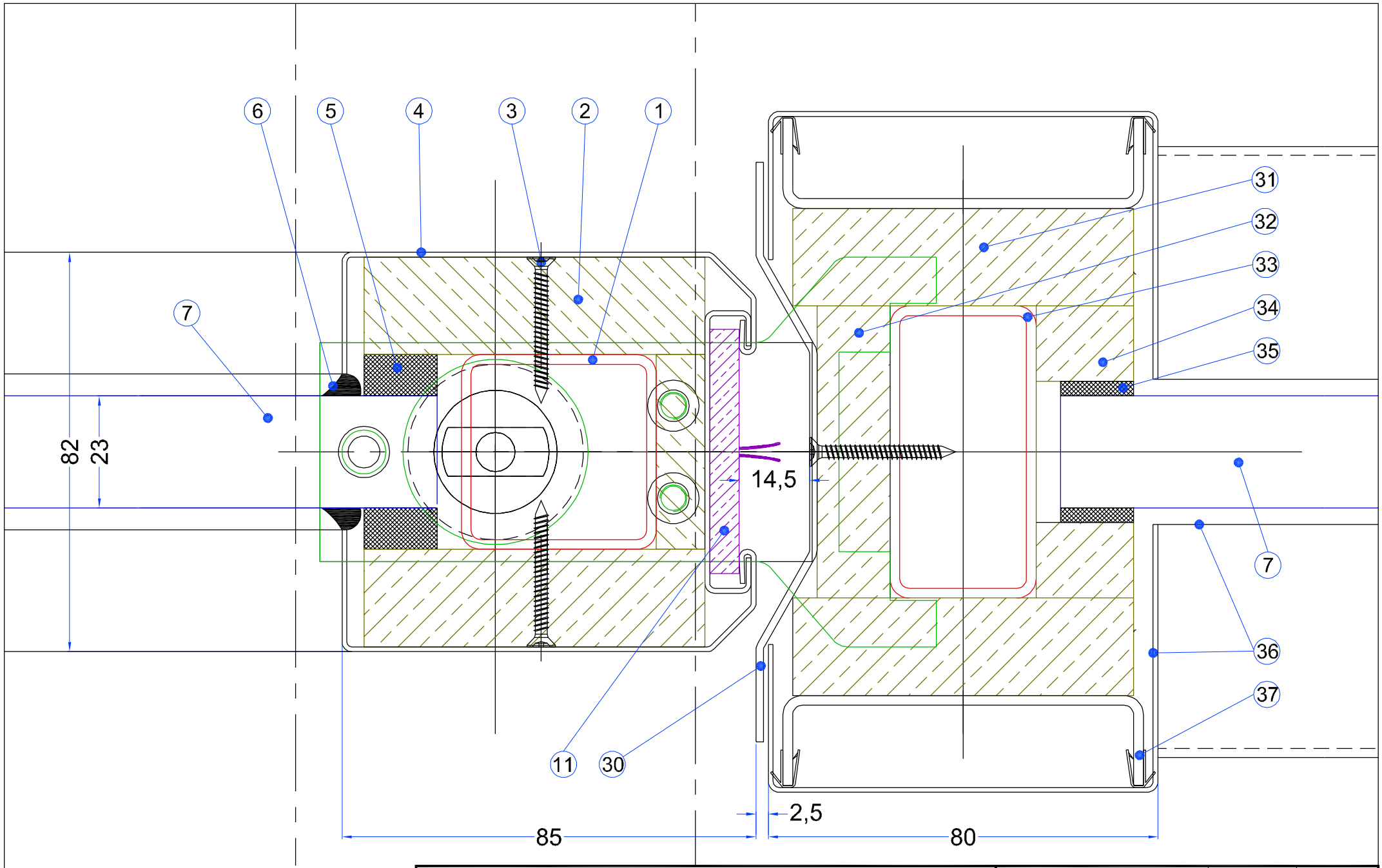

boullet
PORTES COUPE-FEU

"Les marches de l'Oise"
bâtiment "Athènes"
BP 30 019 - 60104 Creil Cedex 01
Tèl. : 03.44.64.98.98 - Fax : 03.44.64.98.99
Email : contact@boullet.fr

Détail 3
Coupe sur cloison EMV

PVV Linteau T114

n° plan : B758	Ind : 0
Date : 23-02-11	Echelle : 1:1
PV : 11-V-228	
Dessinateur : A. TROSLARD	

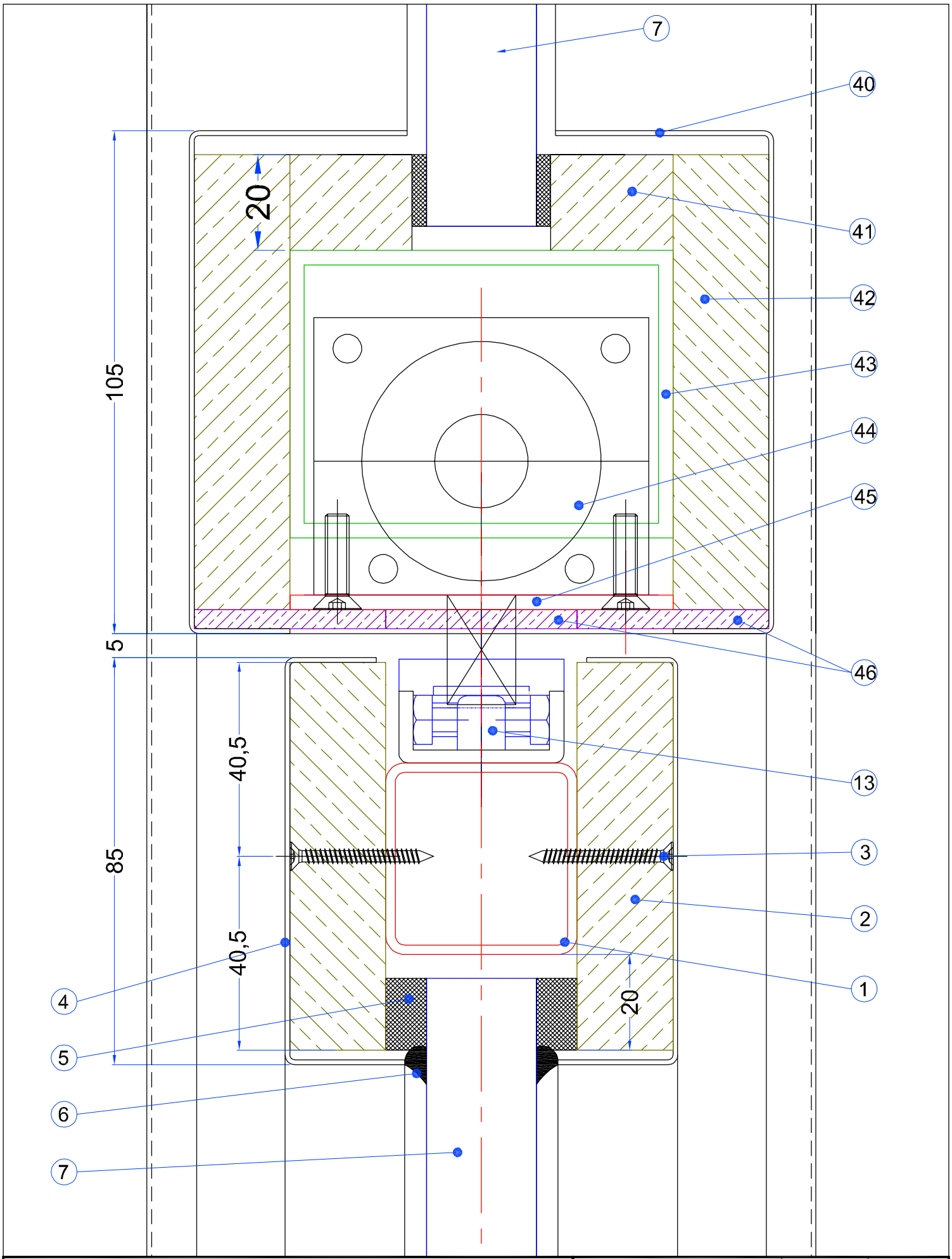

boullet
PORTES COUPE-FEU

"Les marches de l'Oise"
bâtiment "Athènes"
BP 30 019 - 60104 Creil Cedex 01
Tèl. : 03.44.64.98.98 - Fax : 03.44.64.98.99
Email : contact@boullet.fr

Détail 4
Coupe sur traverse haute

PVV Linteau T114

n° plan : B758	Ind : 0
Date : 23-02-11	Echelle : 1:1
PV : 11-V-228	
Dessinateur : A. TROSLARD	

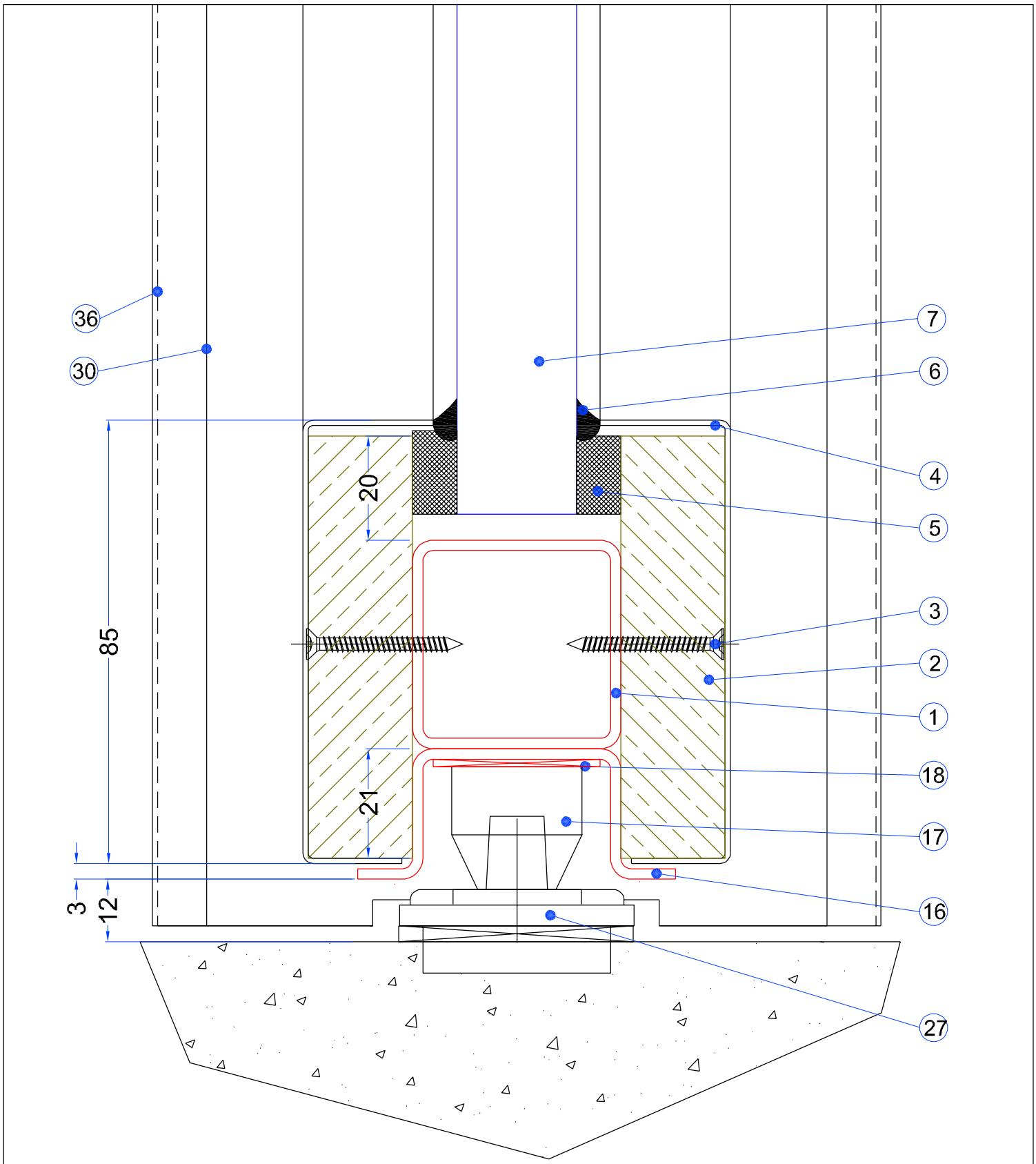

boullet
PORTES COUPE-FEU

"Les marches de l'Oise"
bâtiment "Athènes"
BP 30 019 - 60104 Creil Cedex 01
Tèl. : 03.44.64.98.98 - Fax : 03.44.64.98.99
Email : contact@boullet.fr

Détail 5
Coupe sur traverse basse

PVV Linteau T114

n° plan : B758	Ind : 0
Date : 23-02-11	Echelle : 1:1
PV : 11-V-228	
Dessinateur : A. TROSLARD	

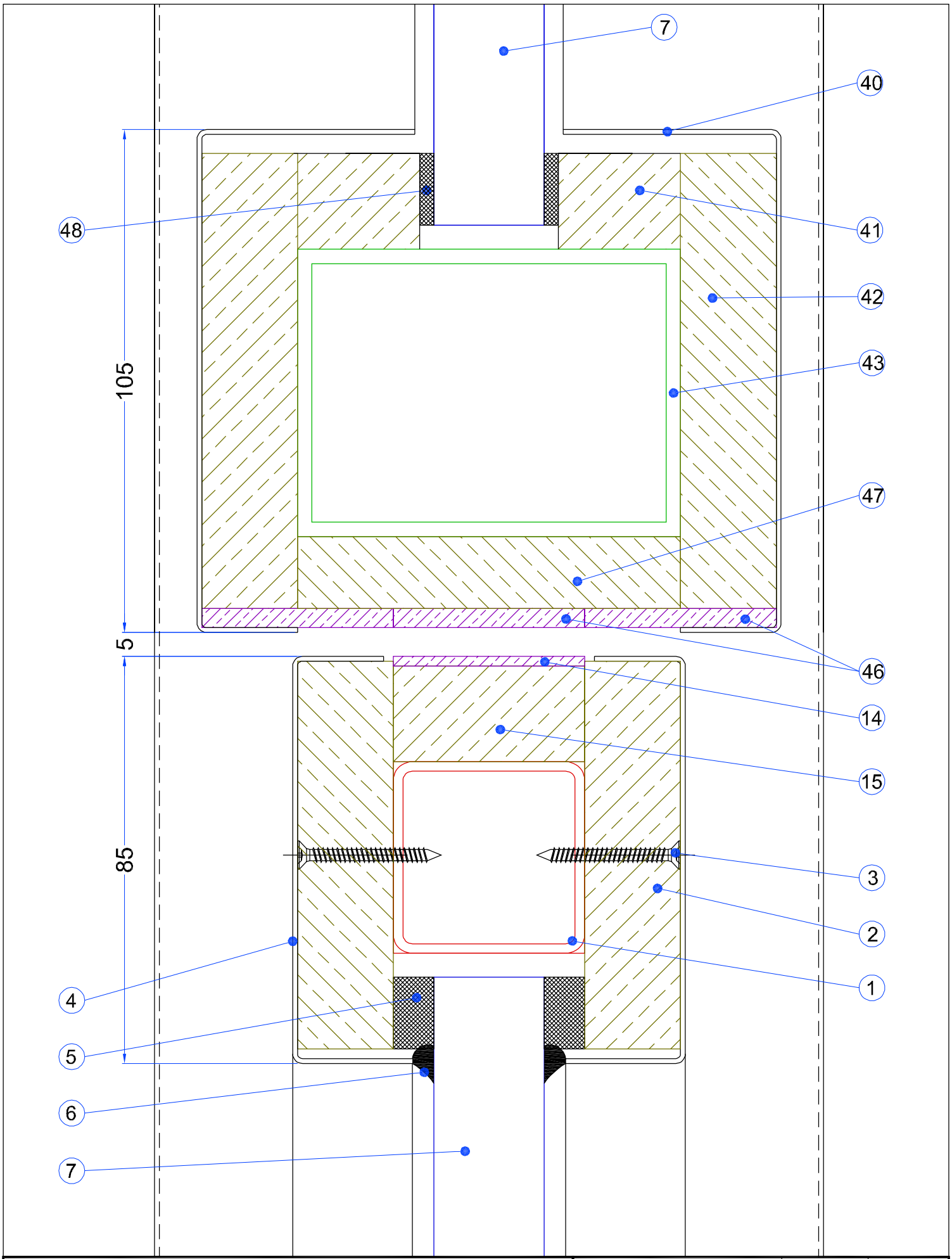

boullet
PORTES COUPE-FEU

"Les marches de l'Oise"
bâtiment "Athènes"
BP 30 019 - 60104 Creil Cedex 01
Tèl. : 03.44.64.98.98 - Fax : 03.44.64.98.99
Email : contact@boullet.fr

Détail 4 bis
Coupe sur traverse haute

PVV Linteau T114

n° plan : B758	Ind : 0
Date : 23-02-11	Echelle : 1:1
PV : 11-V-228	
Dessinateur : A. TROSLARD	