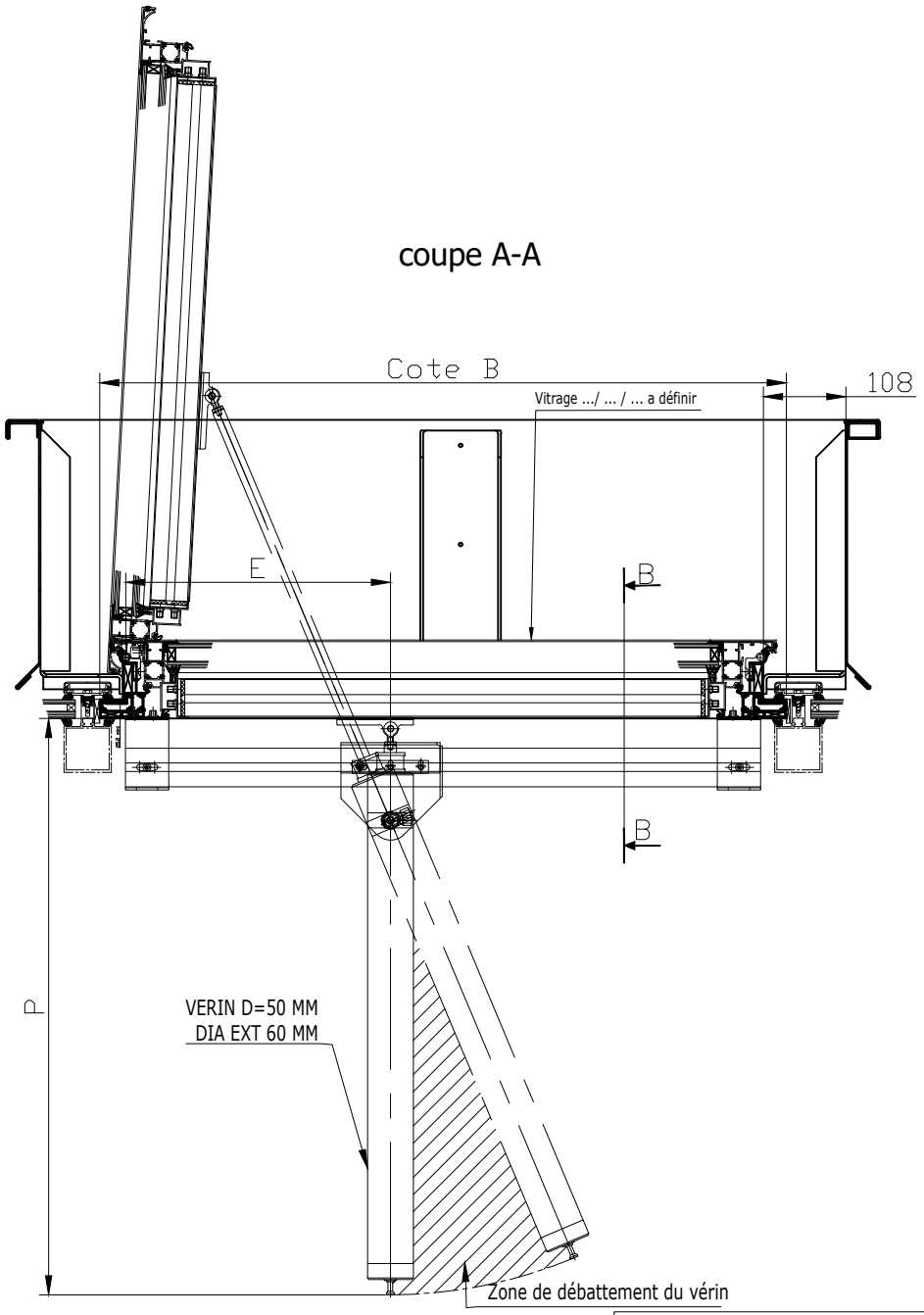

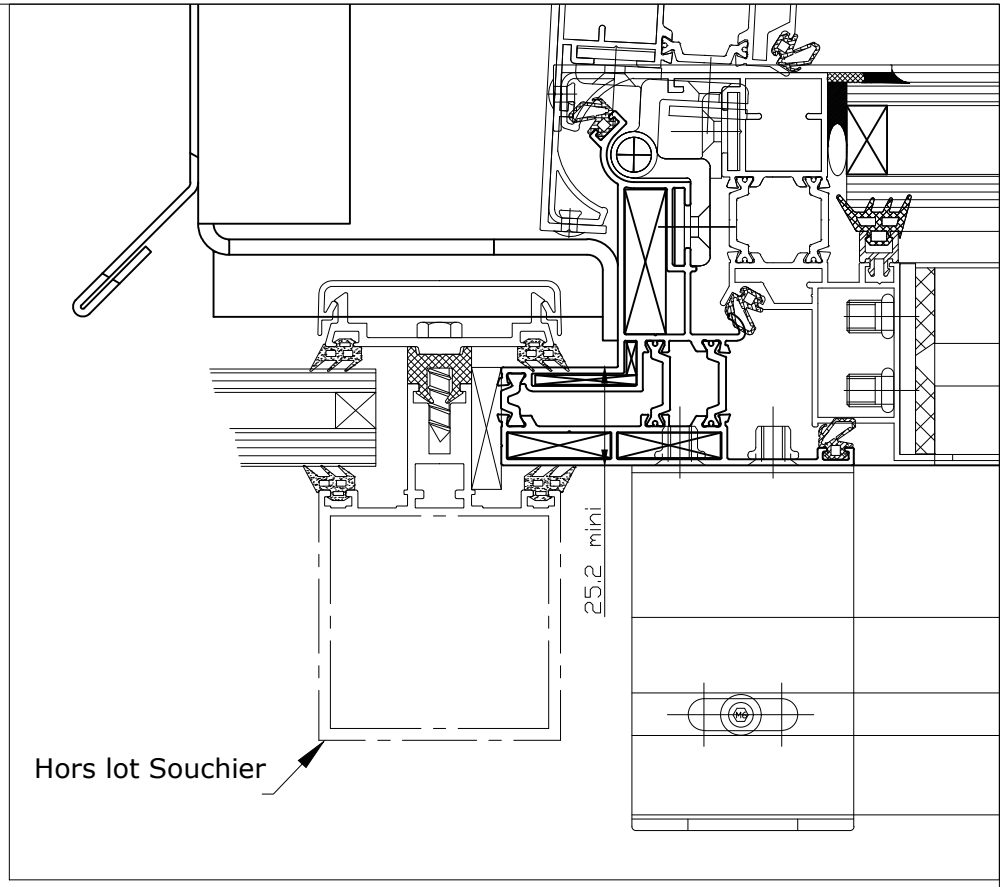

Cote"B"(hors tout)	E	P
700 à 900	362	760
901 à 1200	589	1060
1201 à 1400	734	1260
1401 à 1600	861	1460

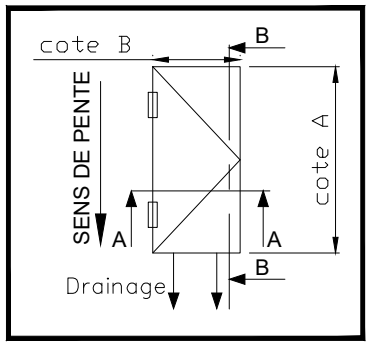

coupe B-B voir plan :CT35-CE-C/LIGHT-06

Ce plan est notre propriété et ne peut etre copié ou communiqué à de tiers sans notre autorisation © Copyright SOUCHIER SAS

VENTILIGHT/PNEUMATIQUE/VERRIERE

Le: 05/05/2020

SOUCHIER
11 RUE DES CAMPANULES CS 30066
77436 MARNE LA VALLEE CEDEX 2
Tél : (33) 01 60 37 79 50
Fax : (33) 01 60 37 79 89

Ech: 1/10-1/2 Ind: A CT35-CE-C/LIGHT-07